waldin®
baby collection

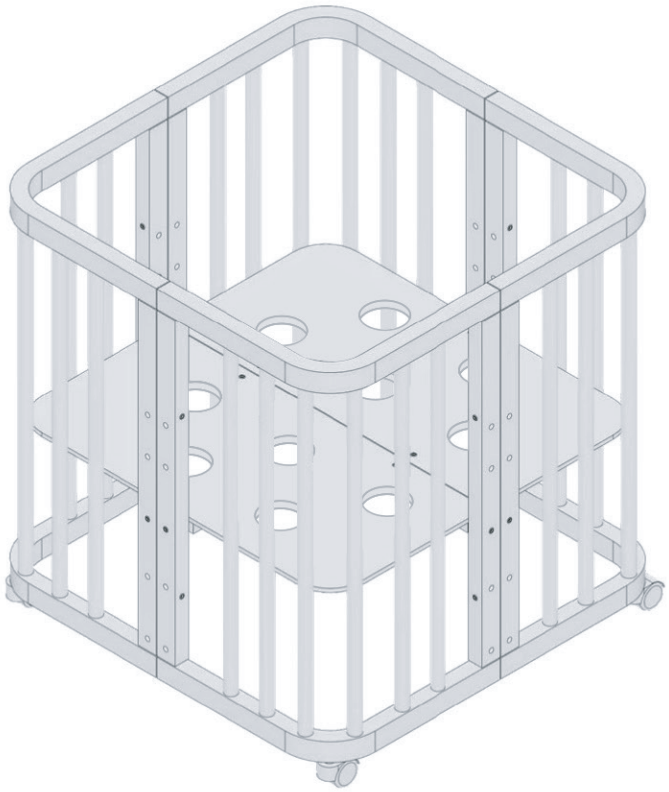

7 IN 1 BED

MANUAL





EN Read before assembly
PL Przeczytaj przed montażem
DE Vor der Montage lesen
IT Leggere prima del montaggio
NL Lees vóór montage
FR Lire avant le montage
ES Leer antes del montaje

EN 716



EN 1130





MANUAL / INSTRUKCJA / ANLEITUNG / ISTRUZIONI / INSTRUCTIES / INSTRUCTIONS / INSTRUCCIONES

EN **WARNINGS**

Do not place the crib near open flames, radiators or other heat sources (risk of overheating) or near cords, blinds or strings (risk of strangulation). Do not use the crib if any part is damaged or missing. Use only original parts. Do not use more than 1 mattress in the crib. When the child cannot yet sit, crawl or kneel, the crib base may be positioned so that the distance between the top edge of the mattress and the top edge of the crib frame is a minimum of 200 mm. Once the child has acquired one of the above skills, the base must be installed so that the aforementioned distance is at least 500 mm. Before placing the child in the crib, check that the crib is properly assembled. Do not leave the child unattended in the crib. When using the bedside function, always attach the straps and the included safety rail; make sure the side rails are in contact with the parents' bed.

MAINTENANCE

It is recommended to use and store furniture at a temperature of 15–27°C. Frequent temperature and humidity fluctuations are not recommended for wood. Do not expose furniture to high temperatures (radiators, sunlight). Maintain humidity in the range of 40–65%. Regularly check that the screws have not come loose. Clean with a damp cloth.

PL **OSTRZEŻENIA**

Nie ustawiaj łóżeczka w pobliżu otwartego ognia, grzejników lub innych źródeł ciepła (ryzyko przegrzania) oraz w pobliżu sznurków, rolet, linek (ryzyko uduszenia). Nie używaj łóżeczka, jeśli jakakolwiek część jest uszkodzona lub jej brakuje. Używaj tylko części oryginalnych. Nie używaj więcej niż 1 materaca w łóżeczku. Gdy dziecko nie potrafi siedzieć, raczkować, klękać to jest możliwe zamontowanie podłogi łóżeczka na takiej wysokości, by odległość między górną krawędzią materaca a górną krawędzią ramy łóżka była minimum 200mm. Gdy dziecko nabędzie jedną z powyższych umiejętności, to należy zamontować podłogę tak, by wspomniana odległość wynosiła co najmniej 500mm. Przed włożeniem dziecka do łóżeczka sprawdź czy łóżeczko jest odpowiednio skręcone.
Nie pozostawiaj dziecka bez opieki w łóżeczku. Gdy używasz funkcji dostawki to zawsze montuj pasy oraz dołączoną barierkę zabezpieczającą; dopilnuj by listwy boczne przylegały do łóżka rodziców.

KONSERWACJA

Zaleca się użytkowanie i przechowywanie mebli w temperaturze 15-27°C. Nie wskazane dla drewna są częste wahania temperatury i wahania wilgotności. Nie ustawiać mebli na działanie dużych temperatur (grzejniki, słońce). Wilgotność utrzymywać w zakresie 40-65%. Regularnie sprawdzać czy śruby się nie poluzowały. Czyścić wilgotną szmatką.

DE **WARNHINWEISE**

Stellen Sie das Bettchen nicht in der Nähe von offenem Feuer, Heizkörpern oder anderen Wärmequellen (Überhitzungsgefahr) sowie nicht in der Nähe von Schnüren, Rollläden oder Seilen (Strangulierungsgefahr) auf. Verwenden Sie das Bettchen nicht, wenn ein Teil beschädigt ist oder fehlt. Verwenden Sie nur Originalteile. Verwenden Sie nicht mehr als 1 Matratze im Bettchen. Wenn das Kind noch nicht sitzen, krabbeln oder knien kann, darf der Bettboden so montiert werden, dass der Abstand zwischen der Oberkante der Matratze und der Oberkante des Bettchenrahmens mindestens 200 mm beträgt. Sobald das Kind eine der oben genannten Fähigkeiten erworben hat, muss der Boden so montiert werden, dass der genannte Abstand mindestens 500 mm beträgt. Überprüfen Sie vor dem Hineinlegen des Kindes, ob das Bettchen ordnungsgemäß zusammengebaut ist. Lassen Sie das Kind nicht unbeaufsichtigt im Bettchen. Wenn Sie die Beistellfunktion verwenden, befestigen Sie immer die Gurte und das mitgelieferte Sicherheitsgitter; stellen Sie sicher, dass die Seitenleisten am Elternbett anliegen.

PFLEGE

Es wird empfohlen, Möbel bei einer Temperatur von 15–27 °C zu verwenden und aufzubewahren. Häufige Temperatur- und Feuchtigkeitsschwankungen sind für Holz nicht empfehlenswert. Setzen Sie Möbel keinen hohen Temperaturen aus (Heizkörper, Sonnenlicht). Halten Sie die Luftfeuchtigkeit im Bereich von 40–65 %. Überprüfen Sie regelmäßig, ob sich die Schrauben gelockert haben. Mit einem feuchten Tuch reinigen.

IT **AVVERTENZE**

Non posizionare il lettino vicino a fiamme libere, radiatori o altre fonti di calore (rischio di surriscaldamento) né vicino a corde, tende o fili (rischio di strangolamento). Non utilizzare il lettino se qualsiasi parte è danneggiata o mancante. Utilizzare solo parti originali. Non utilizzare più di 1 materasso nel lettino. Quando il bambino non è ancora in grado di sedersi, gattonare o inginocchiarsi, la base del lettino può essere posizionata in modo che la distanza tra il bordo superiore del materasso e il bordo superiore del telaio del lettino sia di almeno 200 mm. Non appena il bambino acquisisce una delle abilità sopra indicate, la base deve essere montata in modo che la distanza summenzionata sia di almeno 500 mm. Prima di mettere il bambino nel lettino, verificare che il lettino sia assemblato correttamente. Non lasciare il bambino incustodito nel lettino. Quando si utilizza la funzione lettino affiancato, montare sempre le cinghie e la spondina di sicurezza inclusa; assicurarsi che le sponde laterali siano a contatto con il letto dei genitori.

MANUTENZIONE

Si consiglia di utilizzare e conservare i mobili a una temperatura compresa tra 15 e 27°C. Le frequenti variazioni di temperatura e umidità non sono indicate per il legno. Non esporre i mobili a temperature elevate (radiatori, luce solare). Mantenere l'umidità nell'intervallo 40–65%. Controllare regolarmente che le viti non si siano allentate. Pulire con un panno umido.

NL **WAARSCHUWINGEN**

Plaats het bedje niet in de buurt van open vuur, radiatoren of andere warmtebronnen (risico op oververhitting) of in de buurt van koorden, rolgordijnen of touwen (verstikkingsgevaar). Gebruik het bedje niet als een onderdeel beschadigd is of ontbreekt. Gebruik alleen originele onderdelen. Gebruik niet meer dan 1 matras in het bedje. Wanneer het kind nog niet kan zitten, kruipen of knielen, mag de bodem van het bedje zo worden gemonteerd dat de afstand tussen de bovenkant van het matras en de bovenkant van het bedjekader minimaal 200 mm bedraagt. Zodra het kind één van de bovenstaande vaardigheden heeft verworven, moet de bodem zo worden gemonteerd dat de genoemde afstand ten minste 500 mm bedraagt. Controleer voor het plaatsen van het kind in het bedje of het bedje correct is gemonteerd. Laat het kind niet alleen in het bedje achter. Bevestig bij gebruik van de bijzetfunctie altijd de riemen en het meegeleverde veiligheidshekje; zorg ervoor dat de zijlatten tegen het bed van de ouders liggen.

ONDERHOUD

Het wordt aanbevolen om meubels te gebruiken en op te slaan bij een temperatuur van 15–27°C. Frequente schommelingen in temperatuur en luchtvochtigheid zijn niet aanbevolen voor hout. Stel meubels niet bloot aan hoge temperaturen (radiatoren, zonlicht). Houd de luchtvochtigheid in het bereik van 40–65%. Controleer regelmatig of de schroeven niet losgeraakt zijn. Reinigen met een vochtige doek.

FR **AVERTISSEMENTS**

Ne placez pas le lit à proximité de flammes nues, de radiateurs ou d'autres sources de chaleur (risque de surchauffe) ni à proximité de cordons, stores ou ficelles (risque d'étranglement). N'utilisez pas le lit si une pièce est endommagée ou manquante. Utilisez uniquement des pièces d'origine. N'utilisez pas plus d'1 matelas dans le lit. Lorsque l'enfant ne sait pas encore s'asseoir, ramper ou s'agenouiller, il est possible de monter le fond du lit de façon que la distance entre le bord supérieur du matelas et le bord supérieur du cadre du lit soit d'au moins 200 mm. Dès que l'enfant a acquis l'une des compétences susmentionnées, le fond doit être installé de sorte que la distance mentionnée soit d'au moins 500 mm. Avant de déposer l'enfant dans le lit, vérifiez que le lit est correctement assemblé. Ne laissez pas l'enfant sans surveillance dans le lit. Lorsque vous utilisez la fonction lit cododo, fixez toujours les sangles et la barrière de sécurité incluse ; veillez à ce que les lattes latérales soient en contact avec le lit des parents.

ENTRETIEN

Il est recommandé d'utiliser et de stocker les meubles à une température de 15 à 27°C. Les variations fréquentes de température et d'humidité sont déconseillées pour le bois. Ne pas exposer les meubles à des températures élevées (radiateurs, soleil). Maintenir l'humidité entre 40 et 65 %. Vérifier régulièrement que les vis ne se sont pas desserrées. Nettoyer avec un chiffon humide.

ES **ADVERTENCIAS**

No coloque la cuna cerca de llamas abiertas, radiadores u otras fuentes de calor (riesgo de sobrecalentamiento) ni cerca de cuerdas, persianas o cordones (riesgo de estrangulamiento). No utilice la cuna si alguna pieza está dañada o falta. Utilice únicamente piezas originales. No utilice más de 1 colchón en la cuna. Cuando el niño todavía no sabe sentarse, gatear ni arrodillarse, la base de la cuna puede colocarse de modo que la distancia entre el borde superior del colchón y el borde superior del marco de la cuna sea de un mínimo de 200 mm. En cuanto el niño adquiera una de las habilidades mencionadas, la base debe instalarse de modo que la distancia indicada sea de al menos 500 mm. Antes de colocar al niño en la cuna, compruebe que la cuna esté correctamente ensamblada. No deje al niño sin vigilancia en la cuna. Cuando utilice la función de cuna adosada, coloque siempre las correas y la barandilla de seguridad incluida; asegúrese de que los listones laterales estén en contacto con la cama de los padres.

MANTENIMIENTO

Se recomienda utilizar y almacenar los muebles a una temperatura de 15–27°C. Las frecuentes variaciones de temperatura y humedad no son recomendables para la madera. No exponga los muebles a temperaturas elevadas (radiadores, sol). Mantenga la humedad en el rango del 40–65%. Compruebe regularmente que los tornillos no se hayan aflojado. Limpiar con un paño húmedo.

CONTENTS

ZAWARTOŚĆ / INHALT / CONTENUTO / INHOUD / CONTENU / CONTENIDO

A 4x

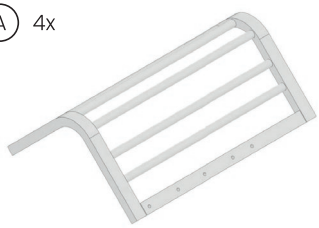

B 2x



C 1x

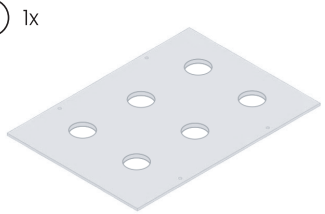

D 1x

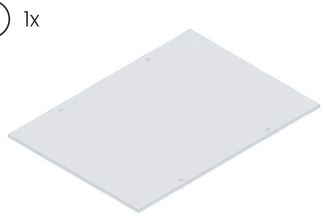

E 2x



F 2x

G 4x

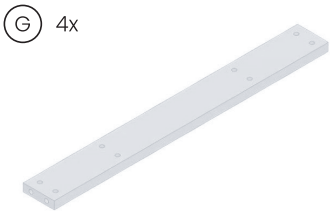

H 1x

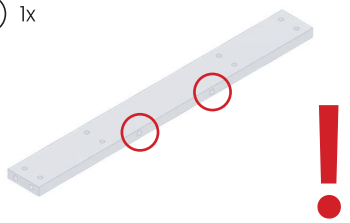

I 1x

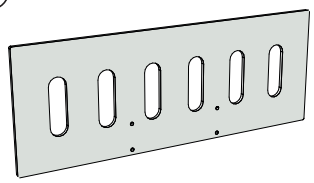

J 16x



K 24x

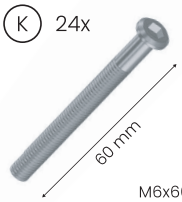

M6x60

L 12x



M 14x



M6x25

N 4x



O 2x

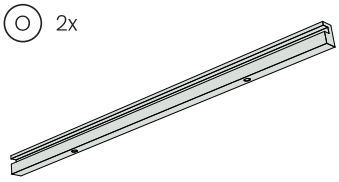

P 1x

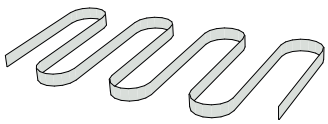

R 4x

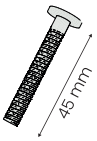

M6x45

S 2x



T 1x

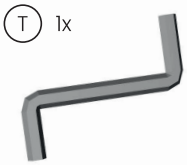

U 1x

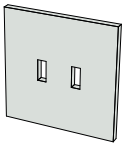

W 2x



X 2x

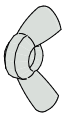

WARNING
UWAGA / ACHTUNG / ATTENZIONE / LET OP / ATTENTION / ATENCIÓN

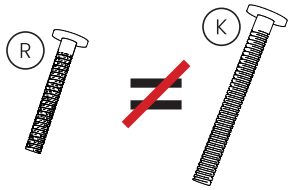

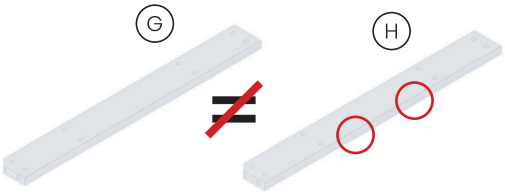

WARNING
UWAGA / ACHTUNG / ATTENZIONE / LET OP / ATTENTION / ATENCIÓN

EN Do not fully tighten all screws until all parts are in place.
PL Nie dokręcaj całkowicie wszystkich śrub, dopóki wszystkie części nie będą na swoim miejscu.
DE Ziehen Sie alle Schrauben erst fest an, wenn alle Teile an ihrem Platz sind.
IT Non serrare completamente tutte le viti finché tutti i componenti non sono in posizione.
NL Draai alle schroeven pas volledig vast als alle onderdelen op hun plaats zitten.
FR Ne serrez pas complètement toutes les vis tant que toutes les pièces ne sont pas en place.
ES No apriete completamente todos los tornillos hasta que todas las piezas estén en su lugar.

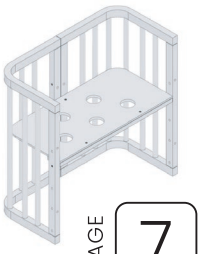
PAGE 7

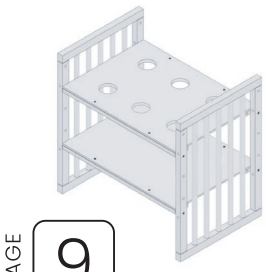
PAGE 9

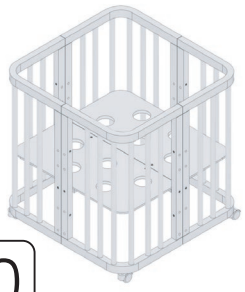
PAGE 10


PAGE 11


PAGE 12


PAGE 13

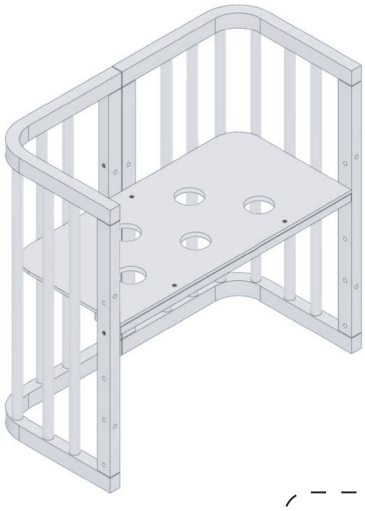

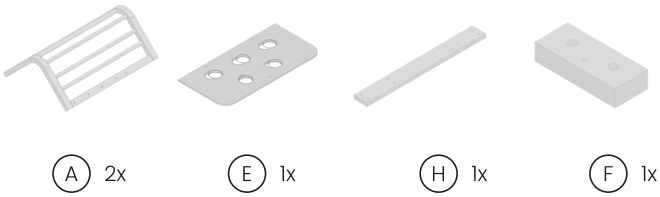

A 2x E 1x H 1x F 1x



J 4x K 6x L 4x M 3x

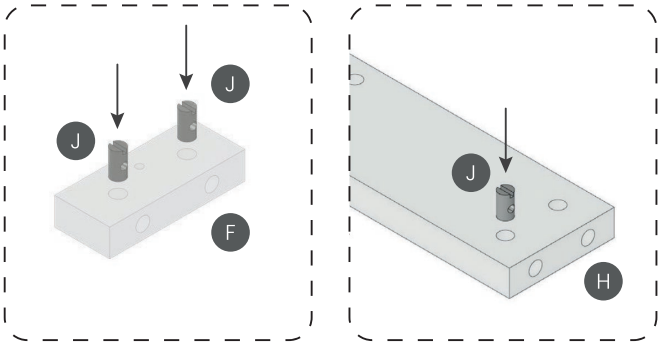

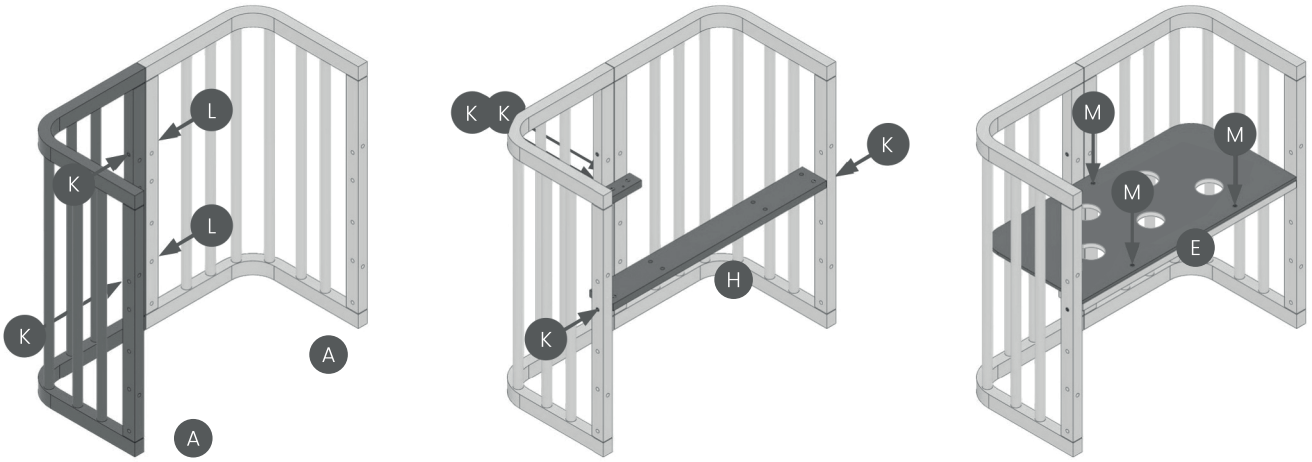



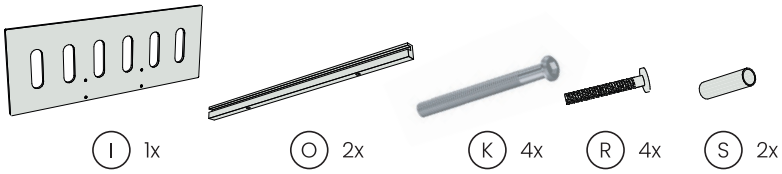

I 1x O 2x K 4x R 4x S 2x

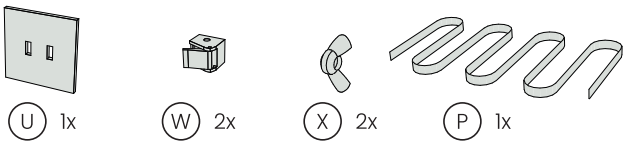

U 1x W 2x X 2x P 1x

EN Choose the guard rail installation height at level 1 or 2.
PL Wybierz wysokość montażu barierki na poziomie 1 lub 2.
DE Wählen Sie die Montagehöhe des Schutzgitters auf Stufe 1 oder 2.
IT Scegliere l'altezza di montaggio della spondina al livello 1 o 2.
NL Kies de montagehoogte van het hekje op niveau 1 of 2.
FR Choisissez la hauteur d'installation de la barrière au niveau 1 ou 2.
ES Elija la altura de instalación de la barandilla en el nivel 1 o 2.





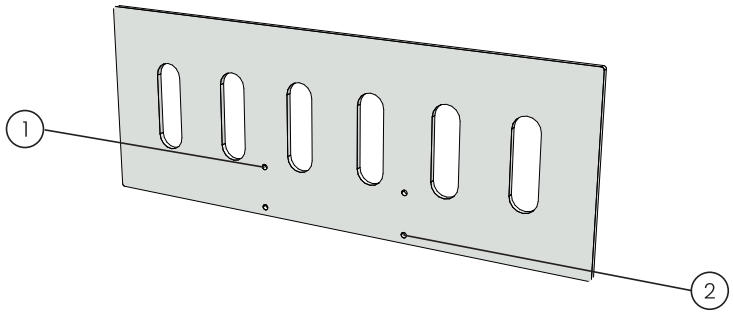



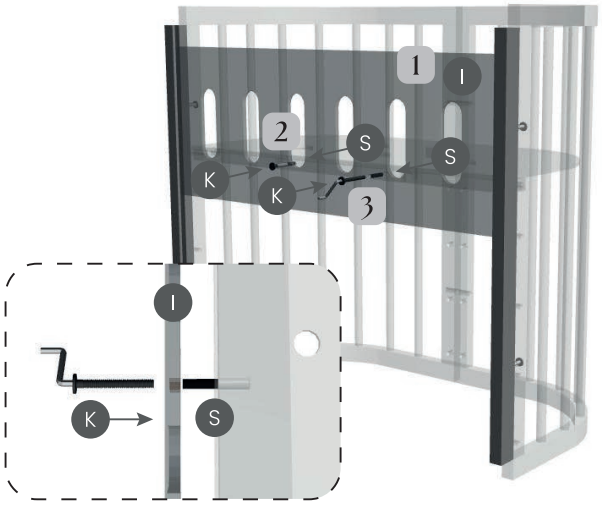

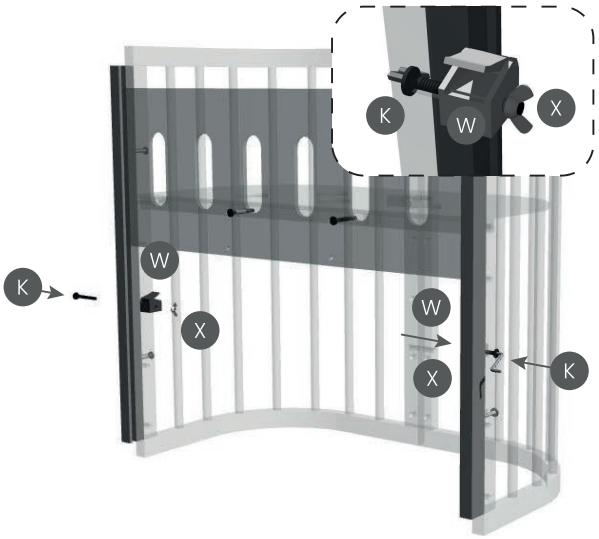

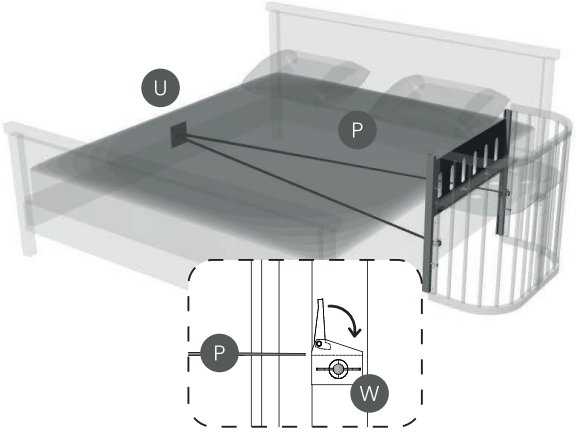

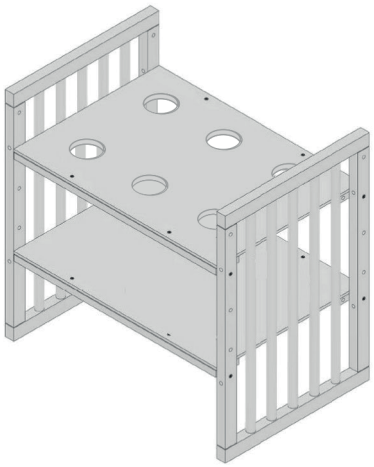

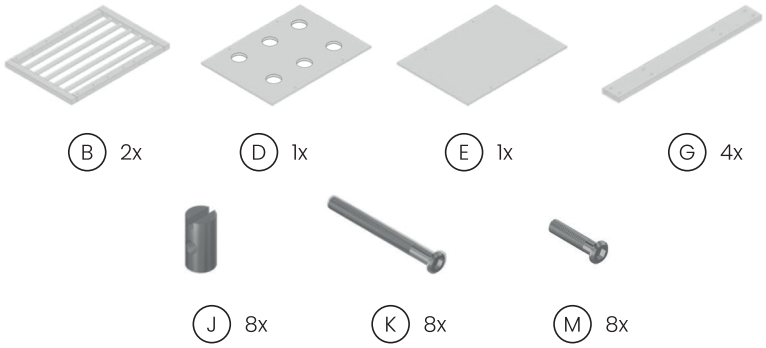

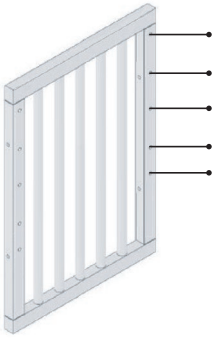

EN Choose the mounting height of the shelf boards.
PL Wybierz wysokość montażu płyt regału.
DE Wählen Sie die Montagehöhe der Regalböden.
IT Scegli l'altezza di montaggio dei ripiani dello scaffale.
NL Kies de montagehoogte van de schapplanken.
FR Choisissez la hauteur de montage des étagères.
ES Elija la altura de montaje de los estantes.

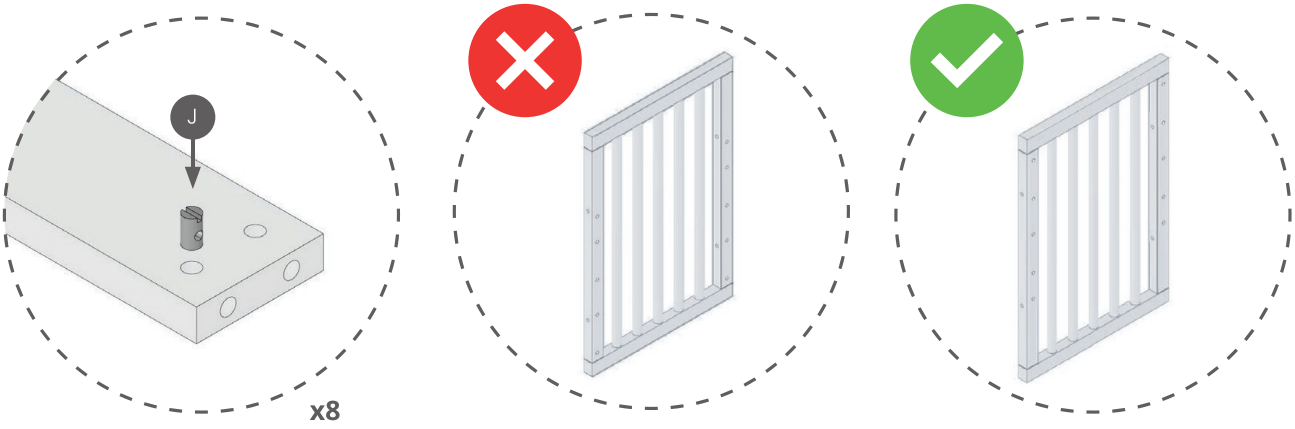

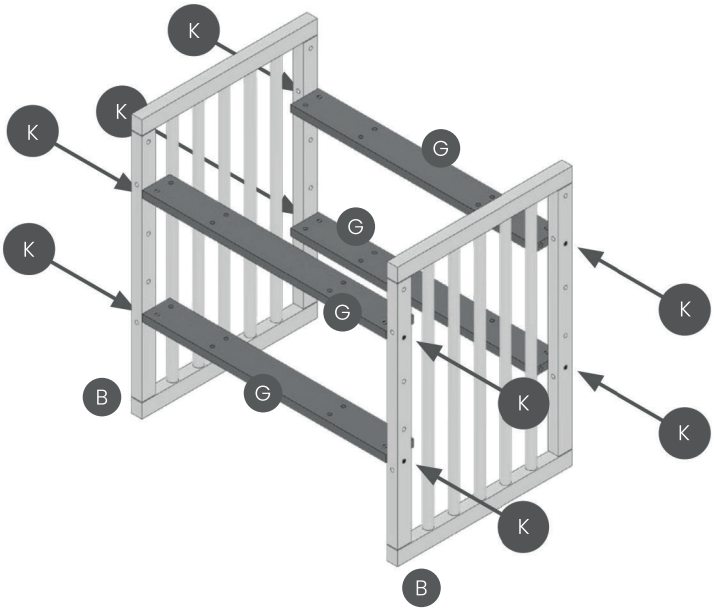

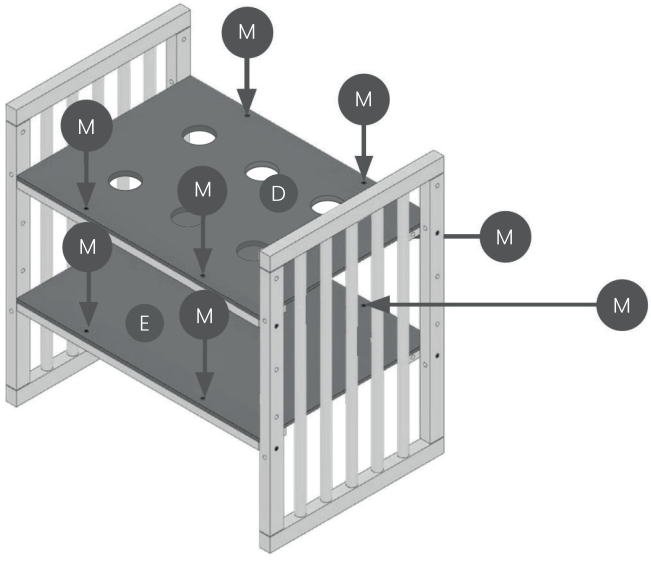

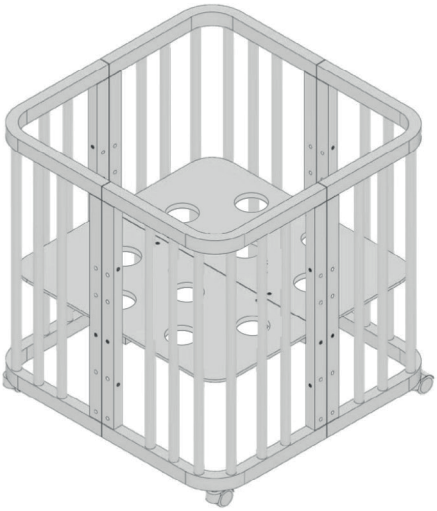

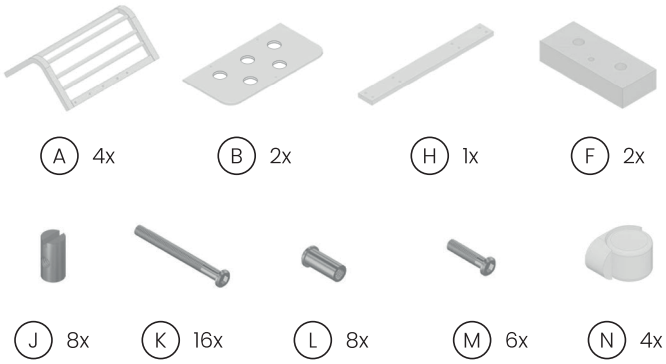

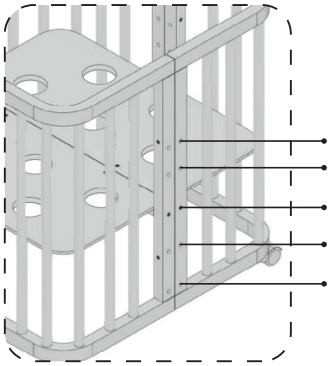

EN Choose the mounting height of the bed base.
PL Wybierz wysokość montażu podłogi łóżka.
DE Wählen Sie die Montagehöhe des Bettbodens.
IT Scegli l'altezza di montaggio della base del letto.
NL Kies de montagehoogte van de bedbodem.
FR Choisissez la hauteur de montage du sommier.
ES Elija la altura de montaje de la base de la cama.

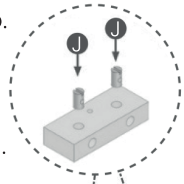

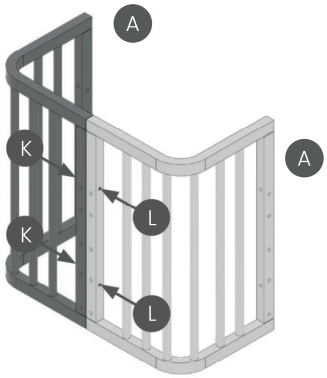

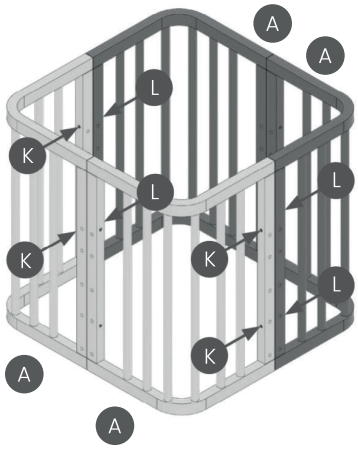

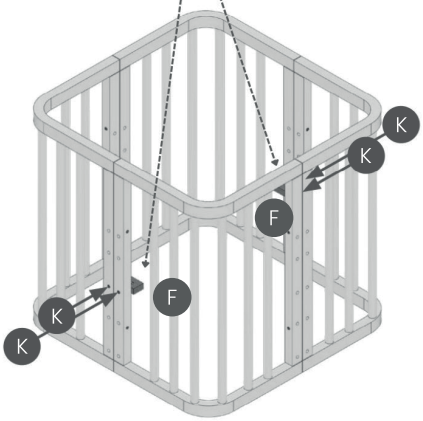

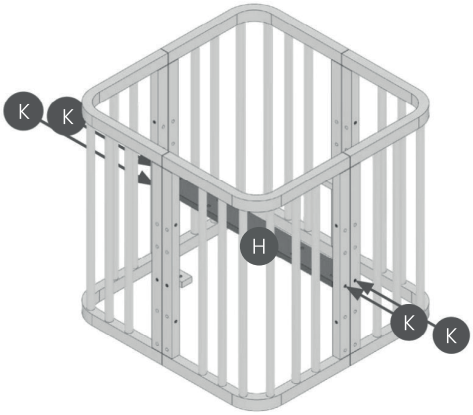

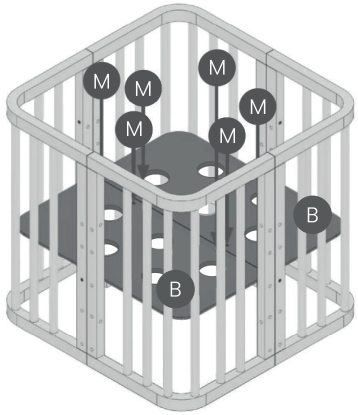

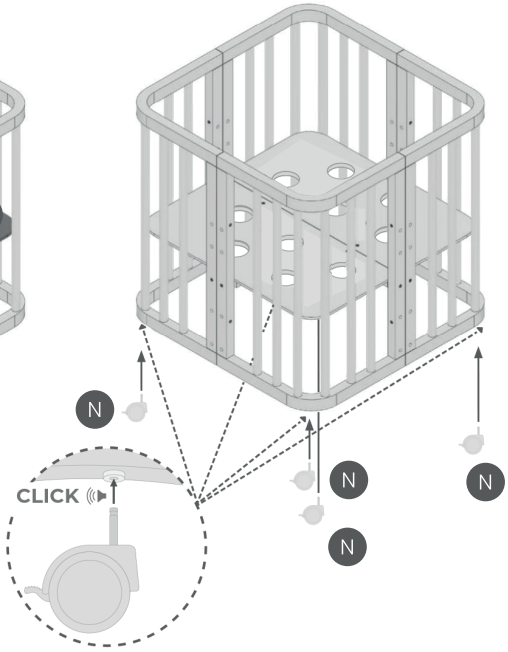

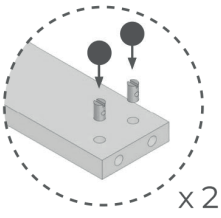

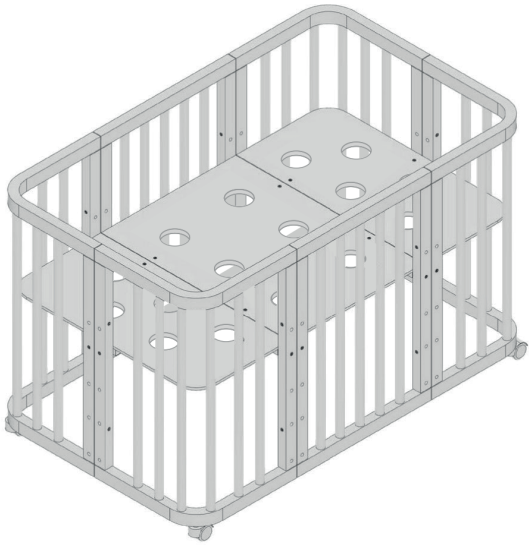

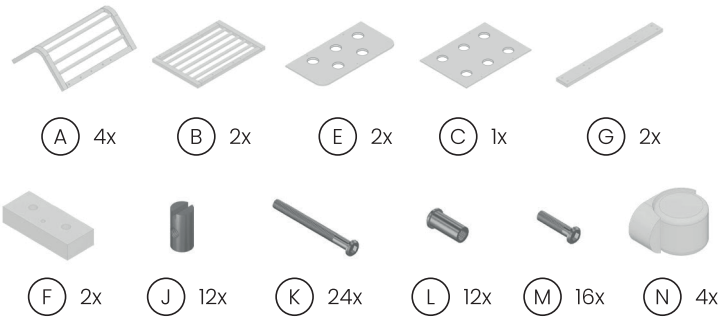

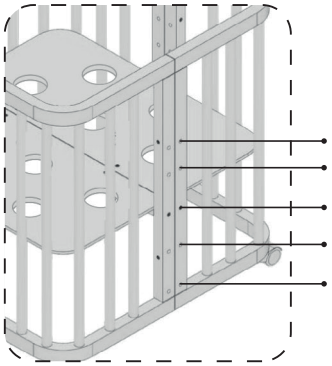

EN Choose the mounting height of the bed base.
PL Wybierz wysokość montażu podłogi łóżka.
DE Wählen Sie die Montagehöhe des Bettbodens.
IT Scegli l'altezza di montaggio della base del letto.
NL Kies de montagehoogte van de bedbodem.
FR Choisissez la hauteur de montage du sommier.
ES Elija la altura de montaje de la base de la cama.

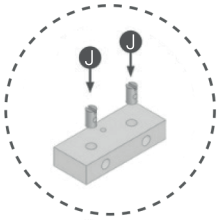

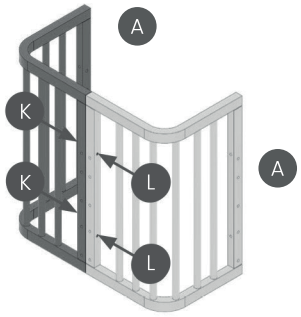

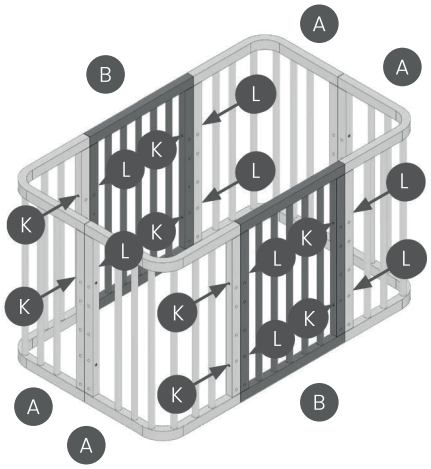

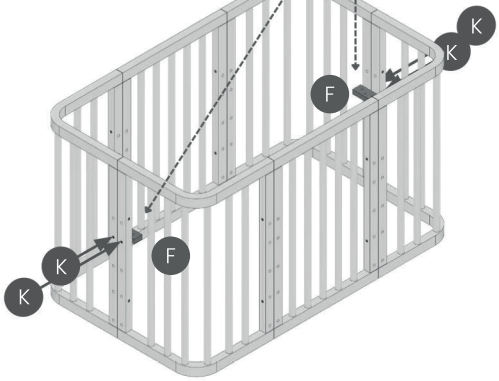

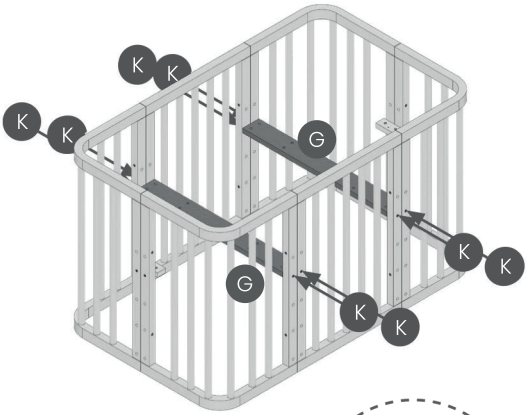

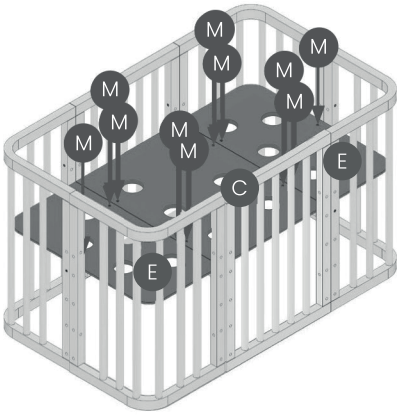

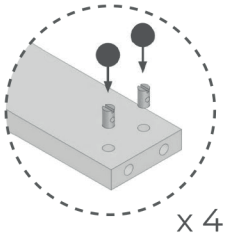

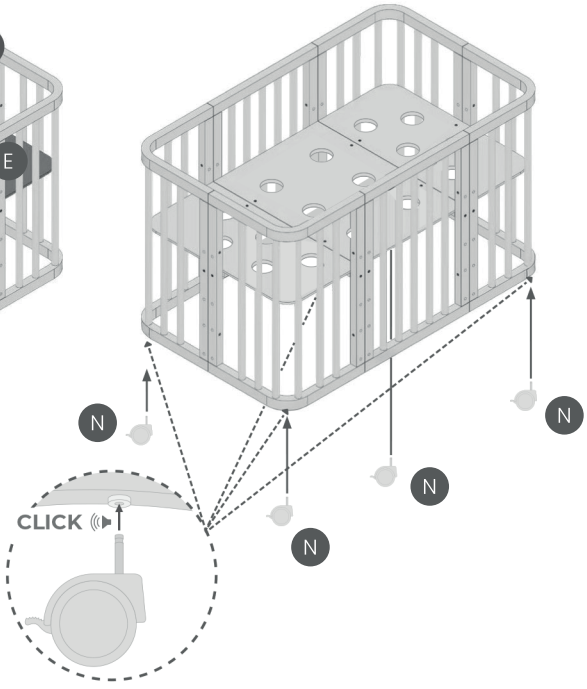

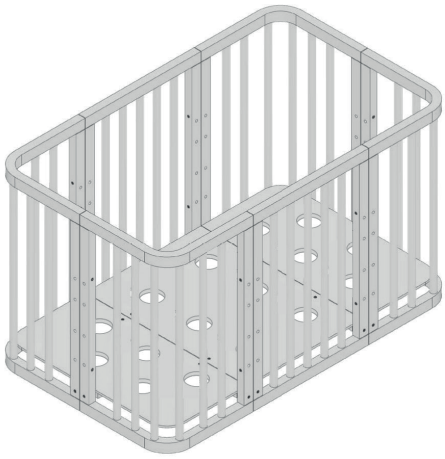

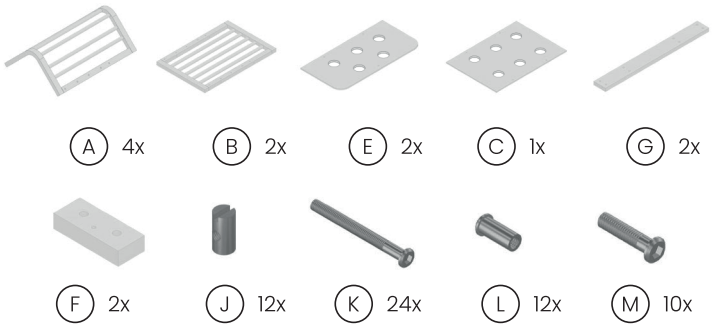
A 4x
B 2x
E 2x
C 1x
G 2x
F 2x
J 12x
K 24x
L 12x
M 10x

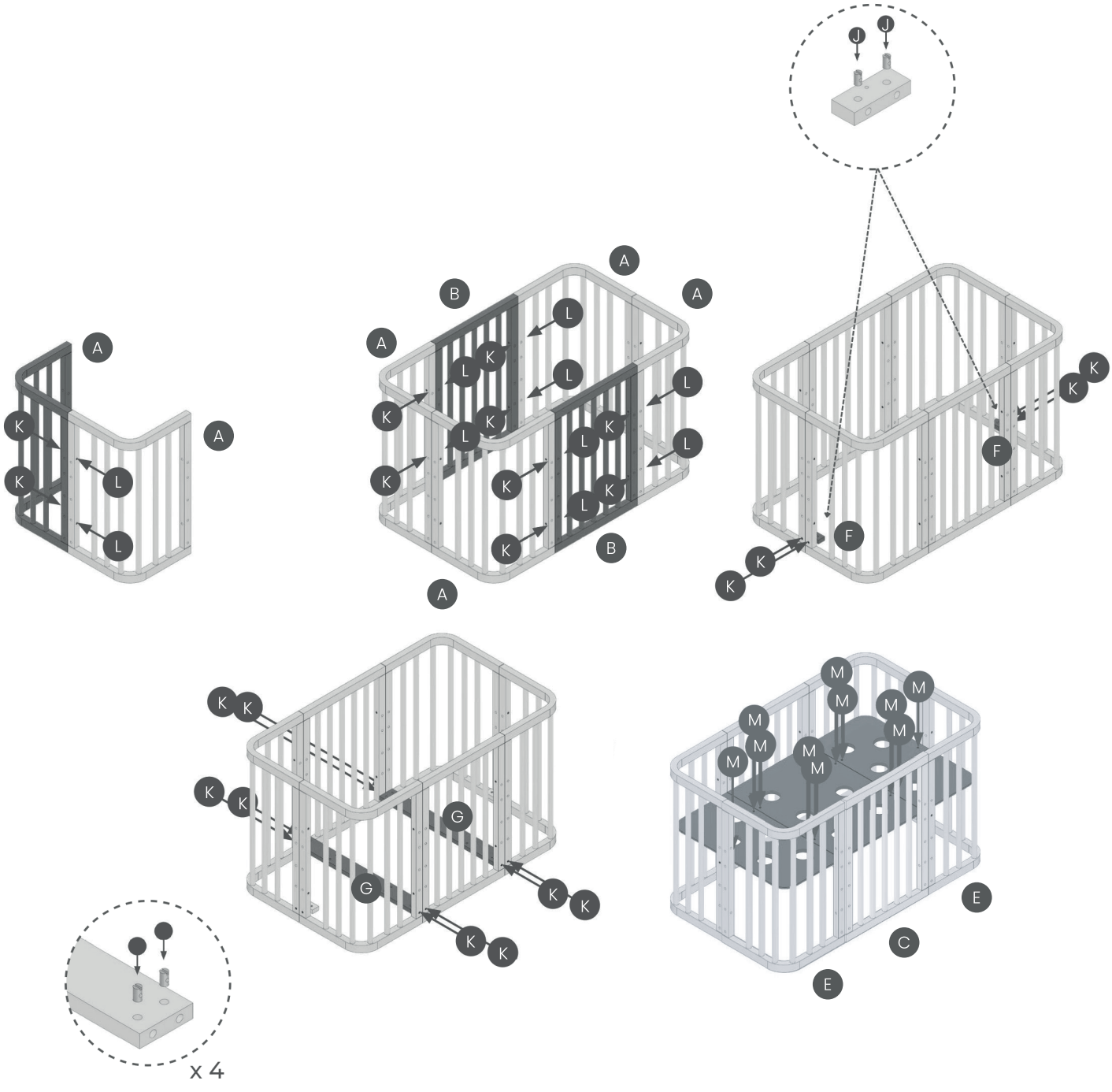
x 4

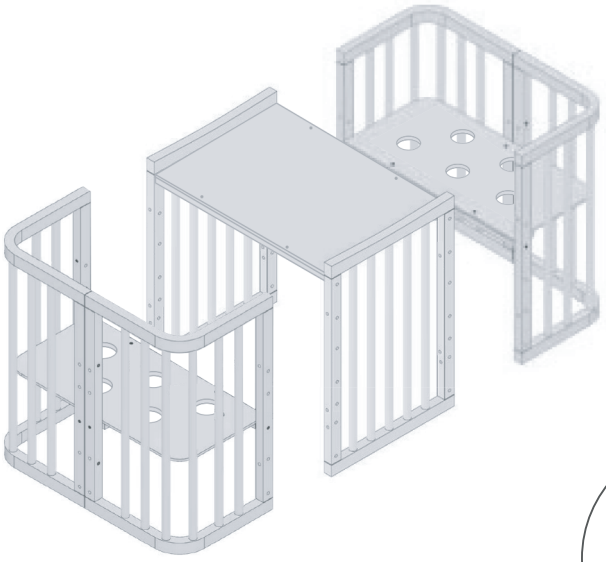

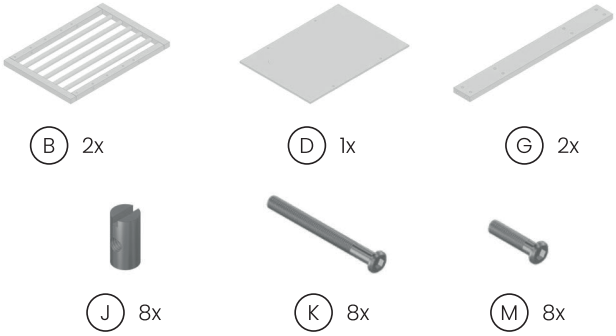
B 2x
D 1x
G 2x
J 8x
K 8x
M 8x

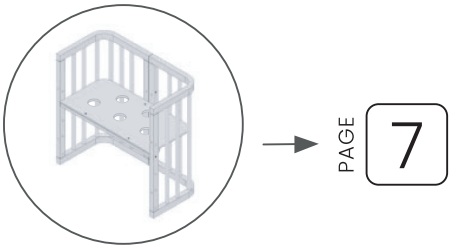
PAGE
7

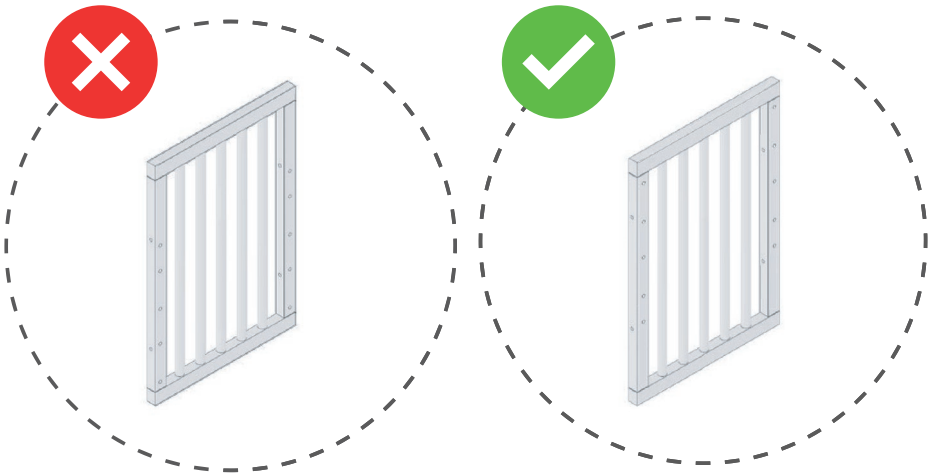

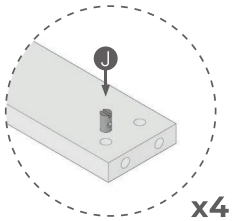
J
x4

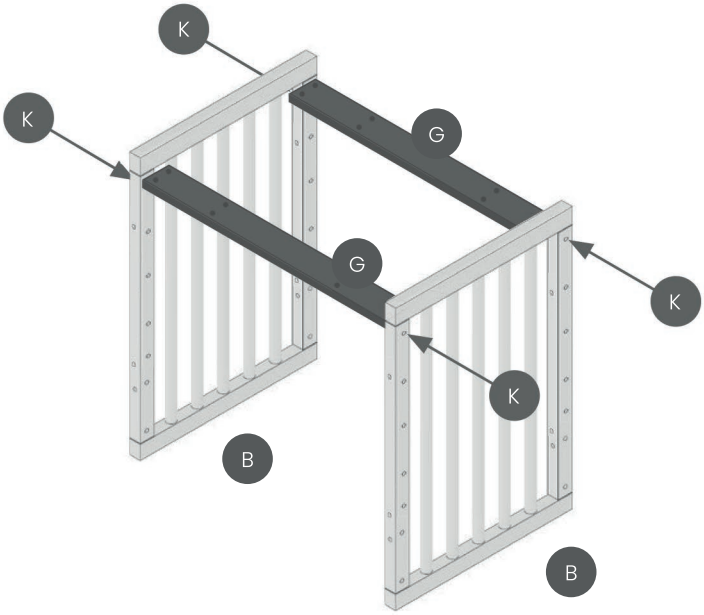
K
K
G
G
K
K
B
B

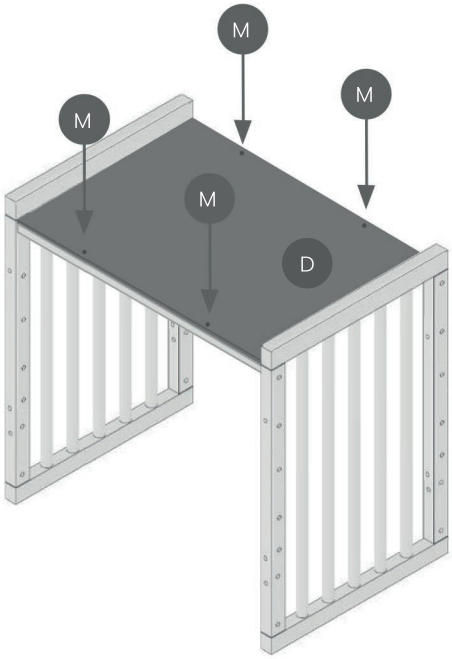
M
M
M
M
D

waldin®
baby collection

Producent / Manufacturer / Hersteller / Produttore / Fabrikant / Fabricant / Fabricante:
Waldin Kolekcja Dziecięca Waldemar Zawada
Rozbórz Długi 66B, 37-560 Pruchnik, Polska

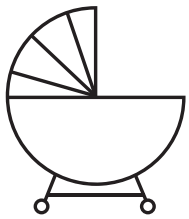

waldin®

baby collection